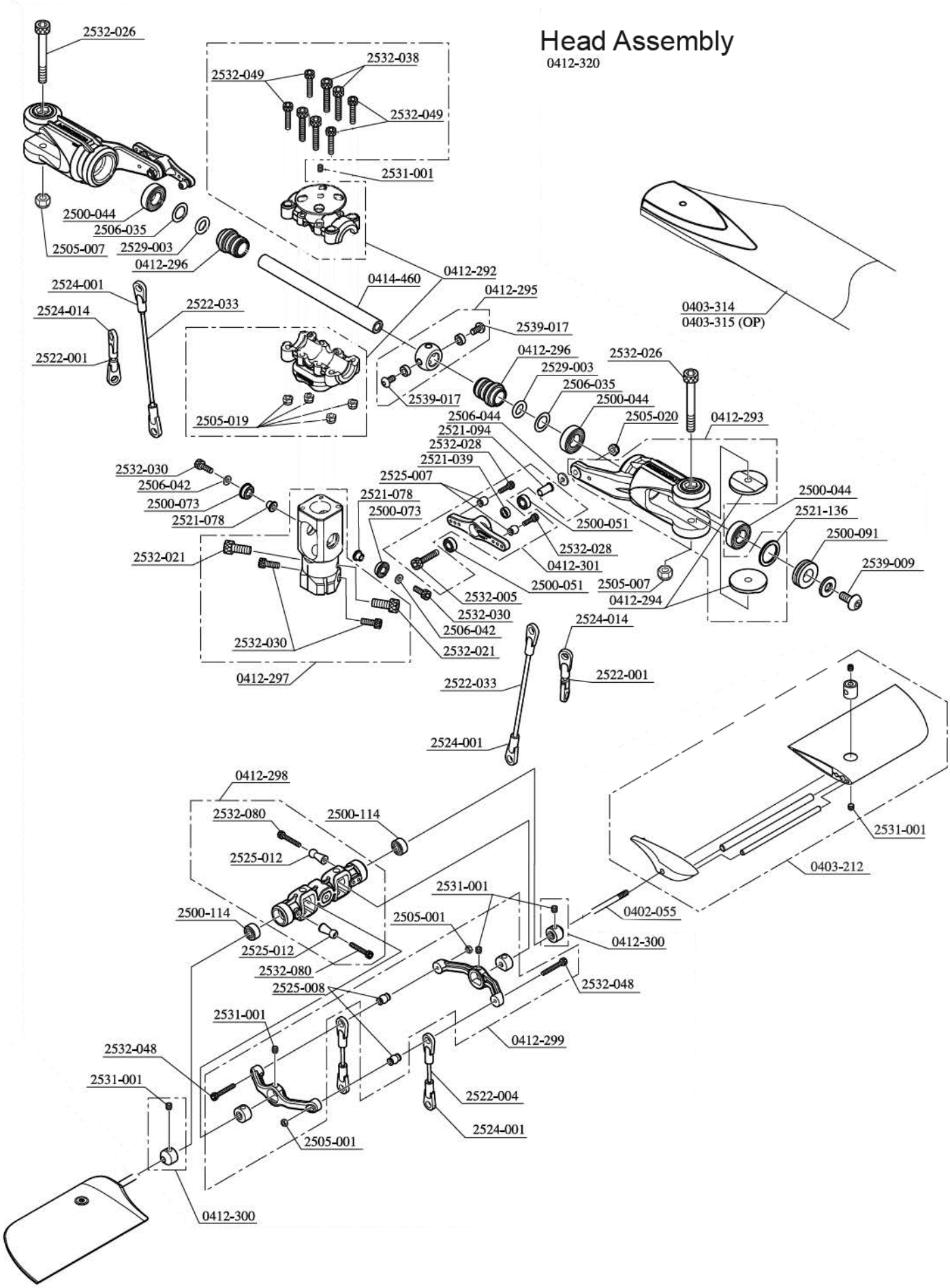
Head Assembly
0412-320
2532-026
2532-038
2532-049
2532-049
2531-001
2500-044
2506-035
2505-007
2529-003
0412-296
0414-460
0412-292
0412-295
2524-001
2522-033
2524-014
2522-001
2539-017
0412-296
2529-003
2506-035
2532-026
2539-017
2500-044
2505-020
0412-293
2505-019
2506-044
2521-094
2532-028
2521-039
2525-007
2532-030
2506-042
2500-073
2521-078
2521-078
2500-073
2500-051
2500-044
2521-136
2500-091
2532-028
0412-301
2539-009
2532-021
2500-051
2505-007
0412-294
2532-005
2532-030
2506-042
2532-021
2532-030
0412-297
2524-014
2522-033
2522-001
2524-001
0403-314
0403-315 (OP)
0412-298
2532-080
2500-114
2525-012
2531-001
0403-212
2531-001
2500-114
2505-001
0402-055
2525-012
0412-300
2532-080
2525-008
2532-048
2531-001
0412-299
2532-048
2531-001
2522-004
2524-001
2505-001
0412-300

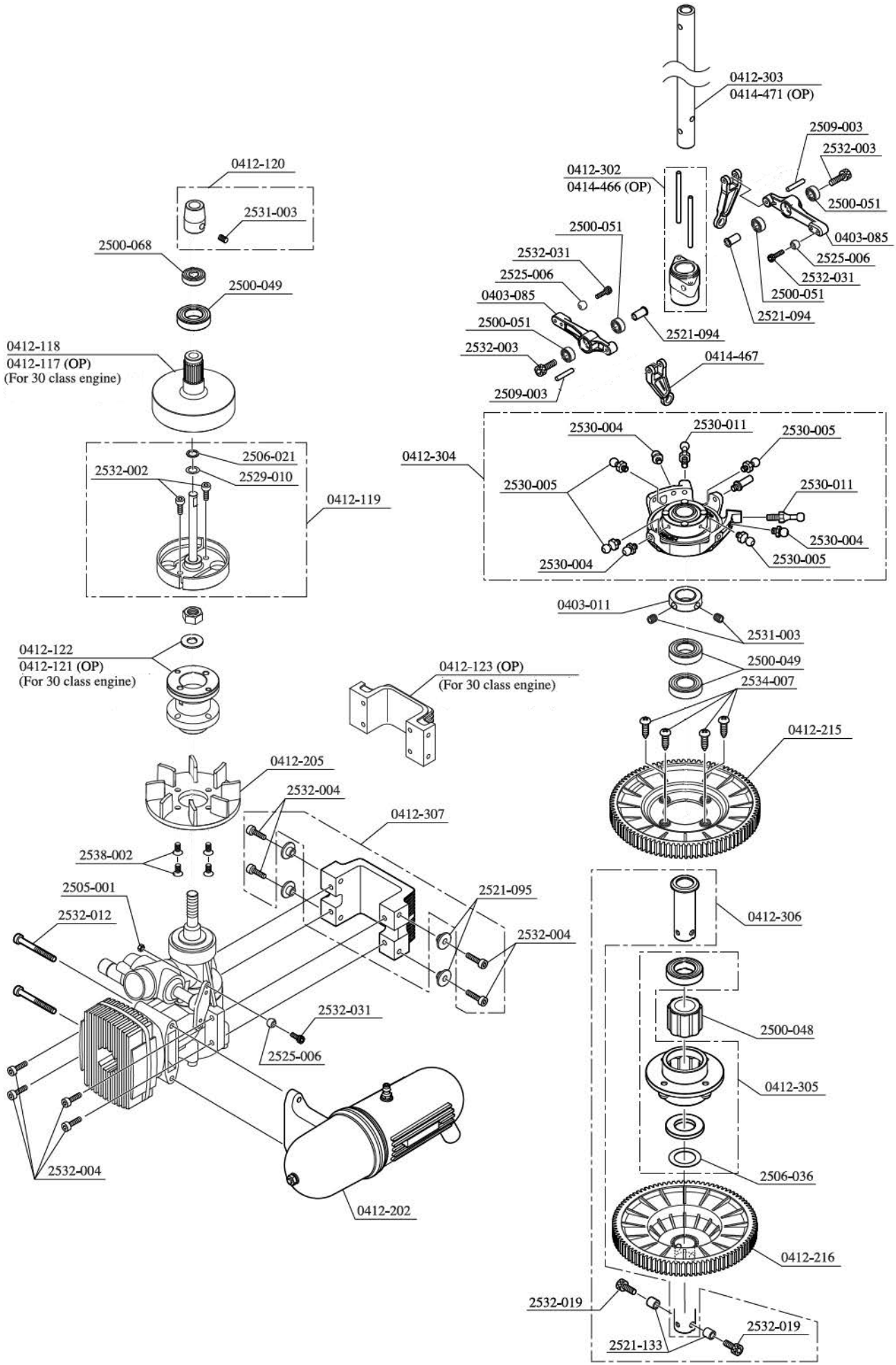
0412-303
0414-471 (OP)
2509-003
2532-003
0412-302
0414-466 (OP)
2500-051
0403-085
2525-006
2532-031
2500-051
2521-094
0412-120
2531-003
2500-068
2500-049
2500-051
2532-031
2525-006
0403-085
2500-051
2532-003
2509-003
2521-094
0414-467
0412-118
0412-117 (OP)
(For 30 class engine)
2530-004
2530-011
2530-005
0412-304
2530-005
2530-011
2530-004
2530-004
2530-005
2506-021
2532-002
2529-010
0412-119
0403-011
2531-003
0412-122
0412-121 (OP)
(For 30 class engine)
0412-123 (OP)
(For 30 class engine)
2500-049
2534-007
0412-215
0412-205
2532-004
0412-307
2538-002
2505-001
2532-012
2521-095
2532-004
0412-306
2532-031
2525-006
2500-048
0412-305
2532-004
2506-036
0412-202
0412-216
2532-019
2532-019
2521-133

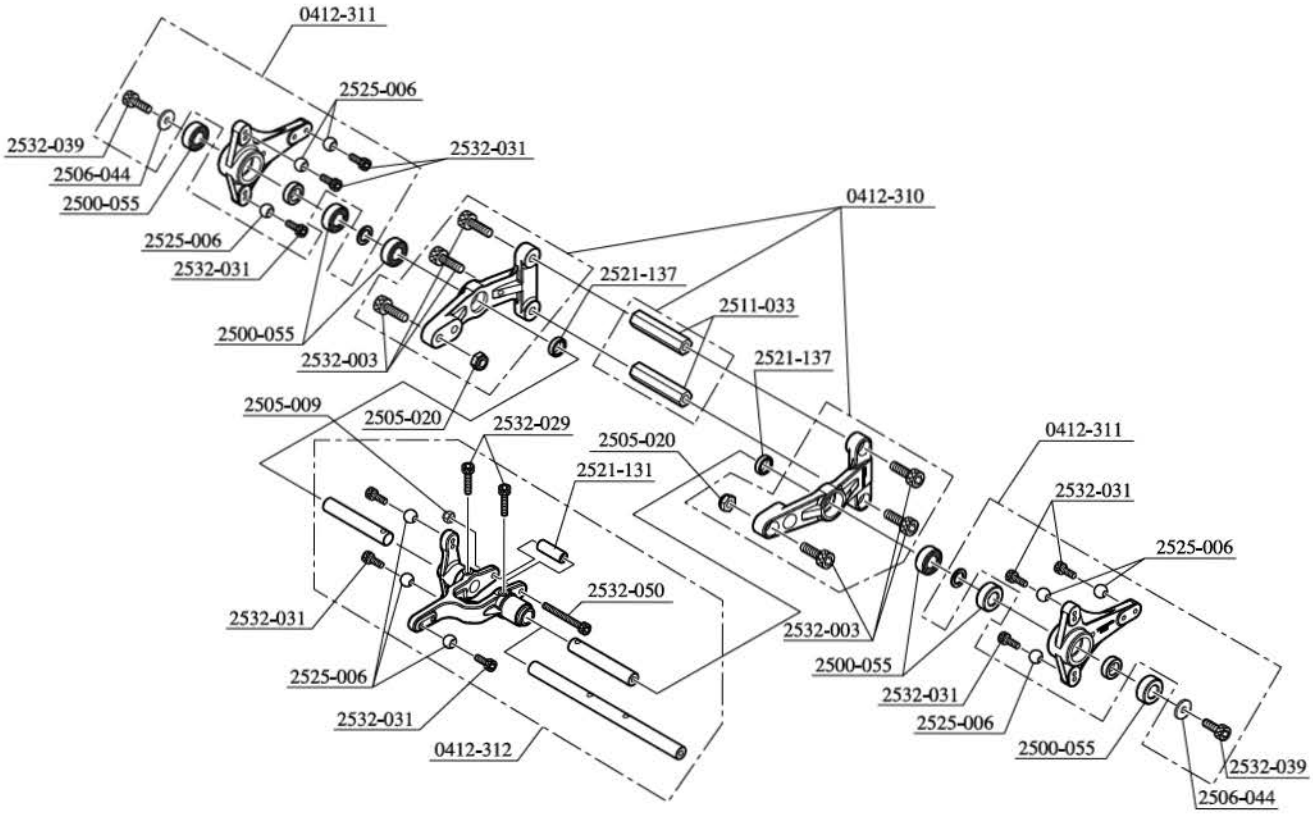
0412-311
2525-006
2532-039
2532-031
2506-044
2500-055
2525-006
2532-031
0412-310
2521-137
2511-033
2500-055
2532-003
2521-137
2505-009
2505-020
2532-029
2505-020
0412-311
2521-131
2532-031
2525-006
2532-050
2532-031
2532-003
2500-055
2525-006
2532-031
2532-031
2525-006
0412-312
2500-055
2532-039
2506-044

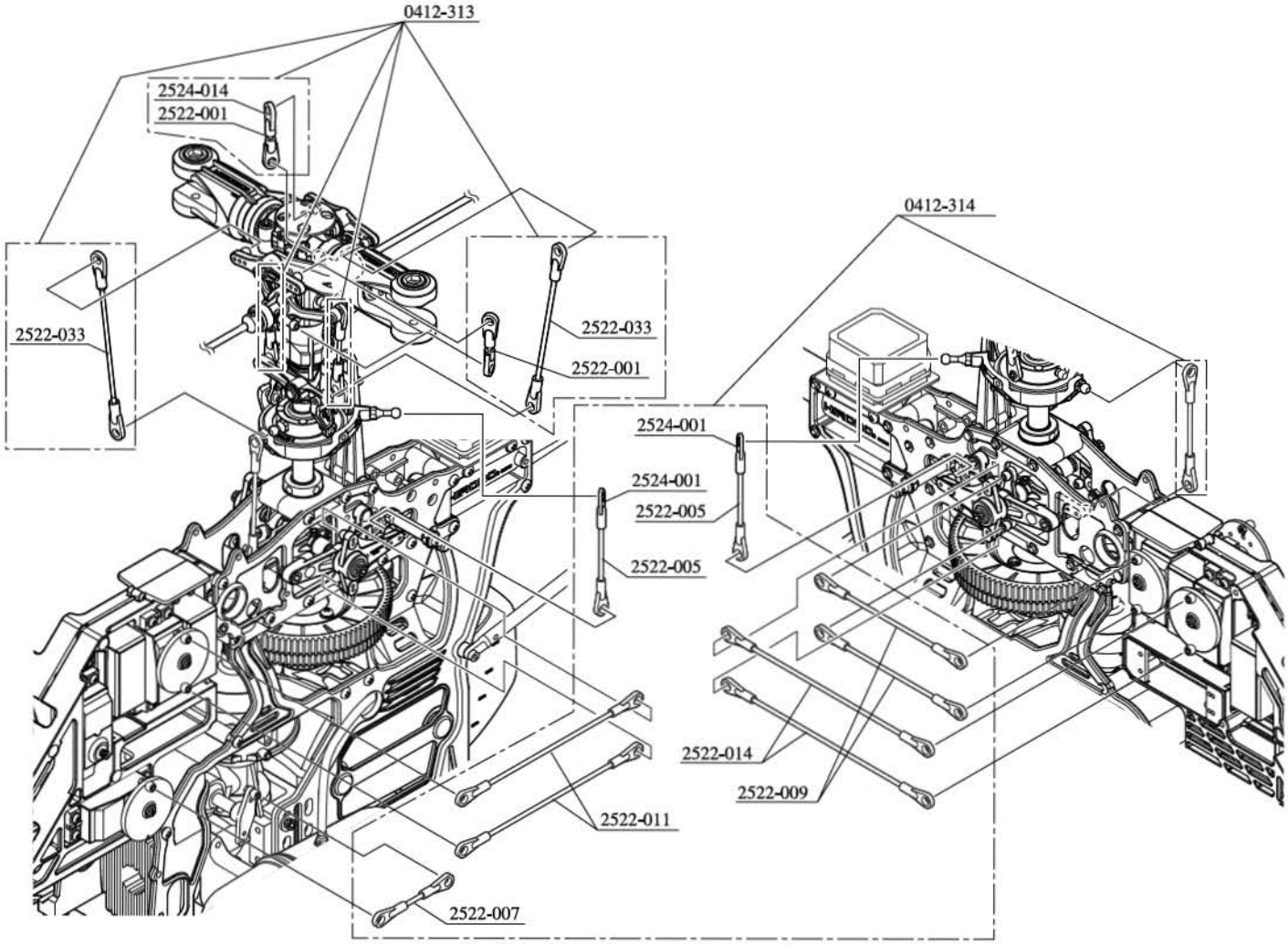
0412-313
2524-014
2522-001
0412-314
2522-033
2522-033
2522-001
2524-001
2524-001
2522-005
2522-005
2522-014
2522-009
2522-011
2522-007

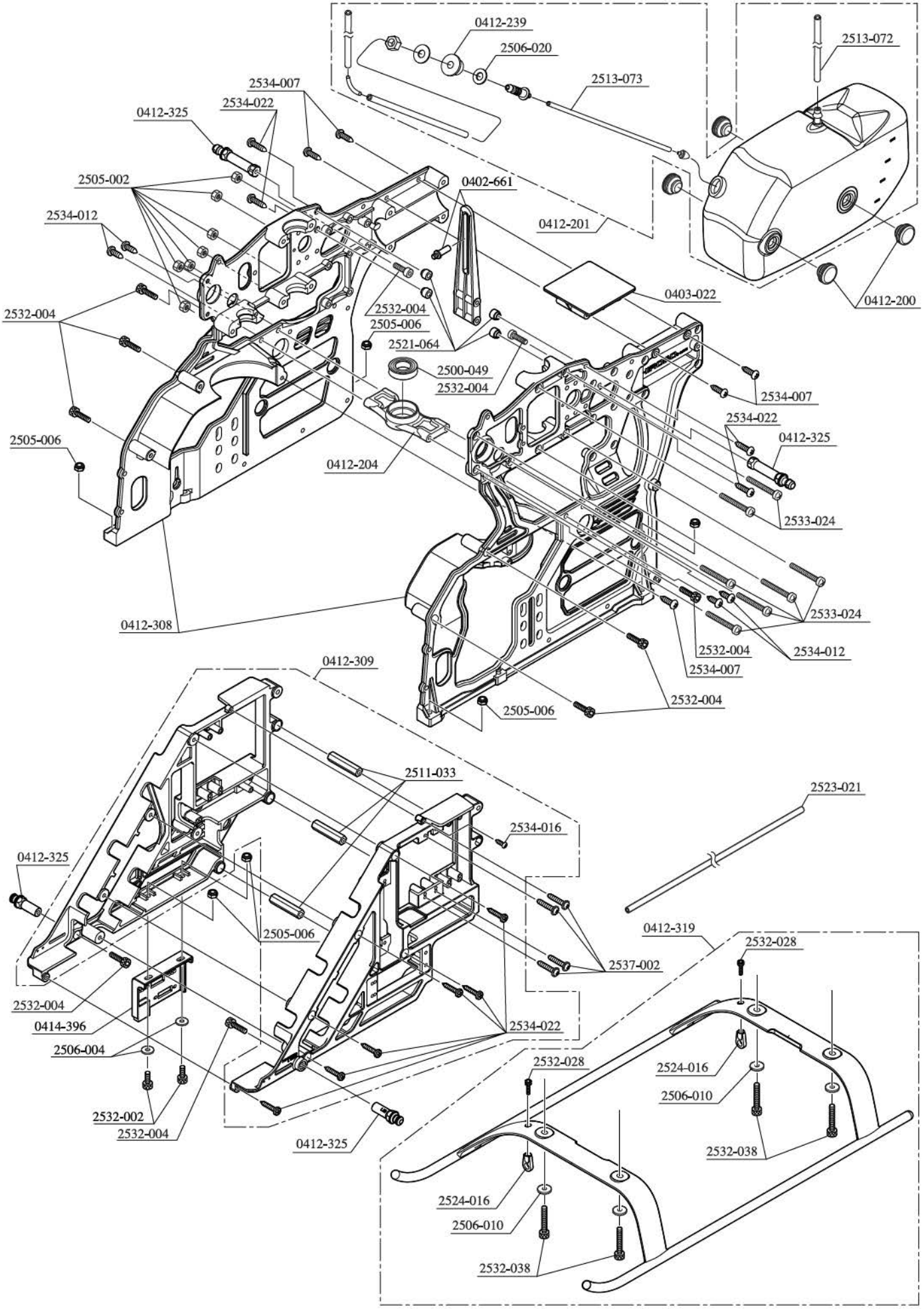
0412-239
2506-020
2513-073
2513-072
2534-007
2534-022
0412-325
2505-002
0402-661
2534-012
0412-201
0403-022
0412-200
2532-004
2532-004
2505-006
2521-064
2500-049
2532-004
2534-007
2534-022
0412-325
2505-006
0412-204
2533-024
0412-308
2533-024
2532-004
2534-012
2534-007
2532-004
2505-006
0412-309
2511-033
2523-021
2534-016
0412-325
2505-006
0412-319
2532-028
2537-002
2532-004
0414-396
2534-022
2506-004
2532-028
2524-016
2506-010
2532-002
2532-004
0412-325
2532-038
2524-016
2506-010
2532-038

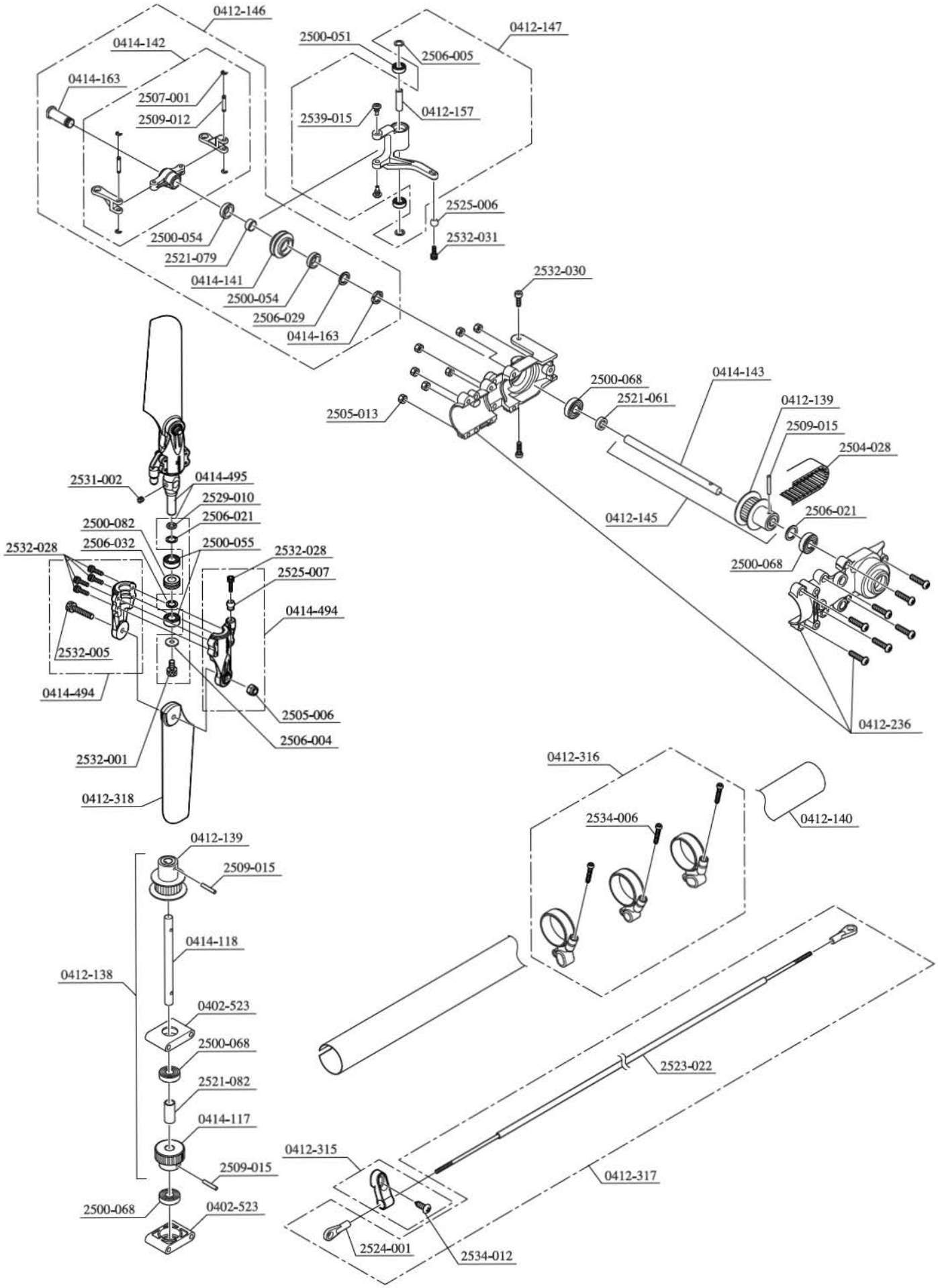
0412-146
0414-142
0414-163
2507-001
2509-012
2500-051
0412-147
2506-005
2539-015
0412-157
2525-006
2532-031
2500-054
2521-079
0414-141
2500-054
2506-029
0414-163
2532-030
2500-068
0414-143
2521-061
0412-139
2505-013
2509-015
2504-028
2531-002
0414-495
2529-010
2506-021
2500-082
2506-032
2500-055
2532-028
2532-028
2525-007
0414-494
2506-021
0412-145
2500-068
2532-005
0414-494
2505-006
2506-004
0412-236
2532-001
0412-318
0412-316
0412-140
2534-006
0412-139
2509-015
0414-118
0412-138
0402-523
2500-068
2521-082
0414-117
2509-015
2500-068
0402-523
2523-022
0412-315
0412-317
2524-001
2534-012

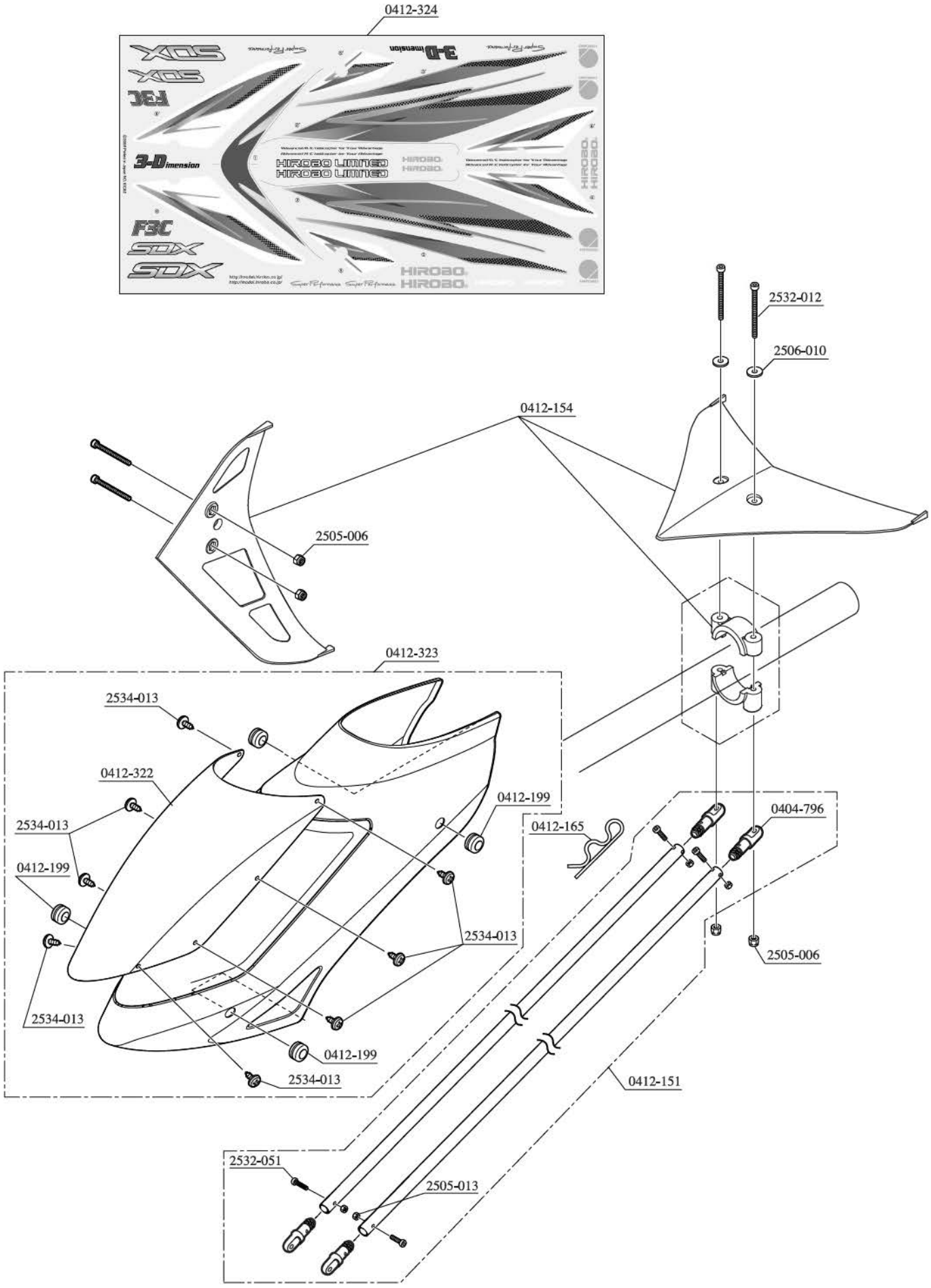
0412-324
2532-012
2506-010
0412-154
2505-006
0412-323
2534-013
0412-322
0412-199
2534-013
0412-199
2534-013
2534-013
0412-199
2534-013
0412-165
0404-796
2505-006
0412-151
2532-051
2505-013